INDICAR EN QUE CASOS EL PUNTO A (A",A`) PERTENECE AL PLANO DADO.

1)

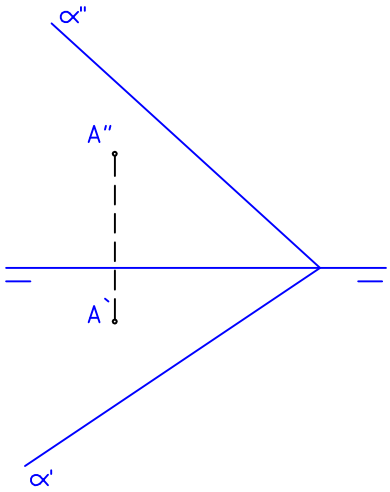

2)

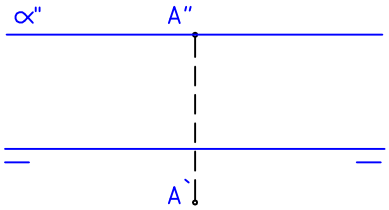

3)

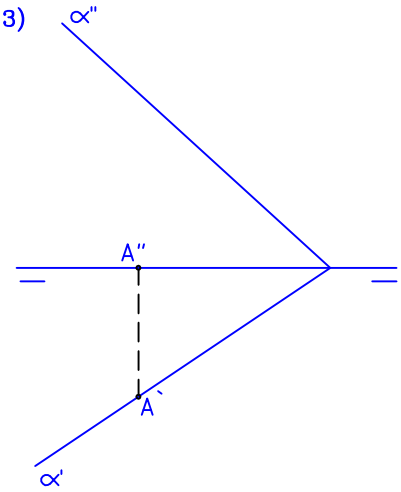

4)

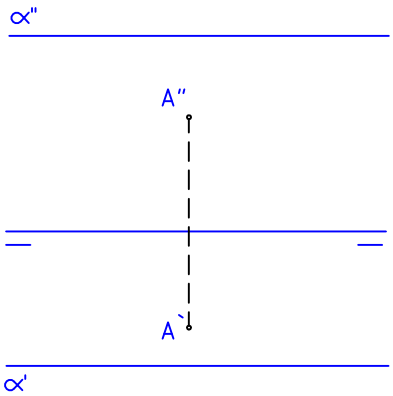

5)

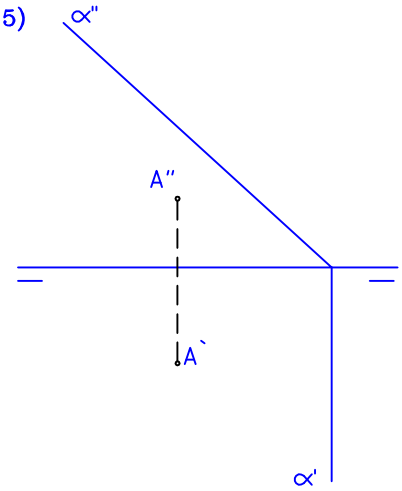

6)

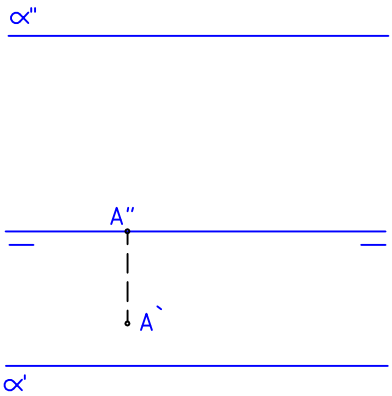

7)

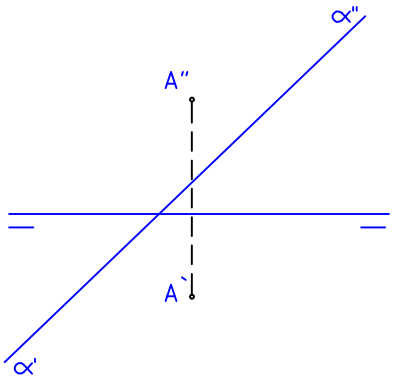

8)

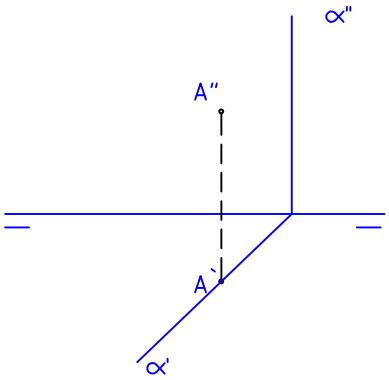

9)

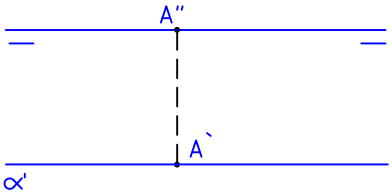

	1	2	3	4	5	6	7	8	9
SI									
NO									