DADAS LAS PROYECCIONES DEL TRIANGULO ABC, DIBUJA:

1.- LAS TRAZAS DEL PLANO QUE LO CONTIENE

2.- LA VERDADERA MAGNITUD DEL TRIANGULO

3.- LAS PROYECCIONES DE LA CIRCUNFERENCIA INSCRITA EN EL MISMO, MARCANDO LOS PUNTOS DE TANGENCIA.

1.–LOS PUNTOS DADOS DEFINEN UN PLANO PROYECTANTE CON EL VERTICAL ALFA.
2.–ABATIMOS EL PLANO Y LOS PUNTOS.DIBUJAMOS EL TRIANGULO ABATIDO
3.–HALLAMOS EL INCENTRO Y LOS PUNTOS DE TANGENCIA DE LA CIRCUNFERENCIA INSCRITA.
4.–DESABATIMOS LOS PUNTOS DE TANGENCIA Y LA CIRCUNFERENCIA.

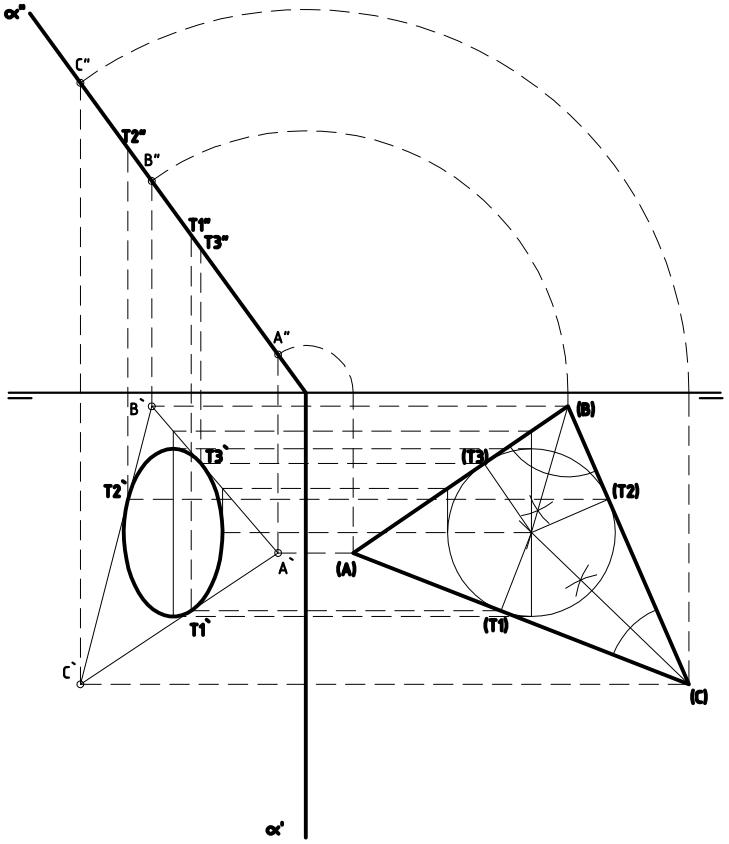

DETERMINAR EL PUNTO P DE LA RECTA r QUE EQUIDISTA DE LOS PUNTOS A Y B
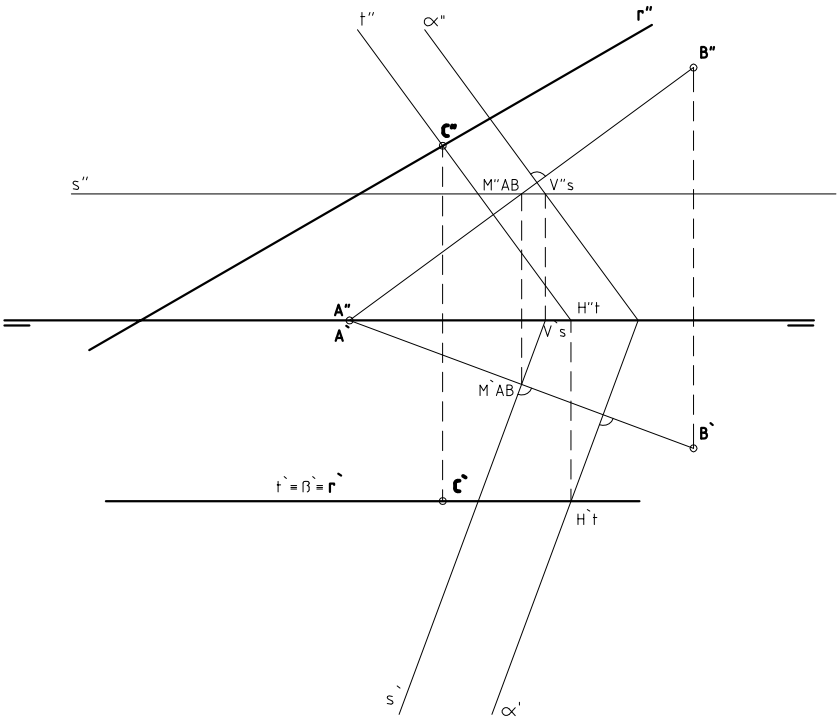
1.–POR EL PUNTO MEDIO DEL SEGMENTO AB, CON LA AYUDA DE LA RECTA s, SE DIBUJA UN PLANO ALFA PERPENDICULAR AL SEGMENTO AB.
2.–SE HALLA, CON LA AYUDA DE UN PLANO BETA, EL PUNTO C DE INTERSECCIÓN DEL PLANO ALFA CON LA RECTA r.